TEKNİK VERİLER | TECHNICAL DATA

2+4 DELİKLİ SAE B KAMALI DİŞLİ POMPA | 2+4 HOLES SAE B KEYED GEAR PUMP

Giriş Basıncı | Inlet Pressure	0.3÷ 2 bar
Çalışma Viskozite Seviyesi | Operating Viscosity Range	-12:100 cSt
Sıvı Sıcaklığı | Fluid Temperature	-40 °C+145 °C

Çalışma Basıncı | Working Pressure	**Kirlilik** | Contamination		**Filtre** | Filter
	NAS 1638	**ISO 4406**	**βx=75**
≥200 bar	11	20/17	25 µm
≤200 bar	12	21/18	40 µm

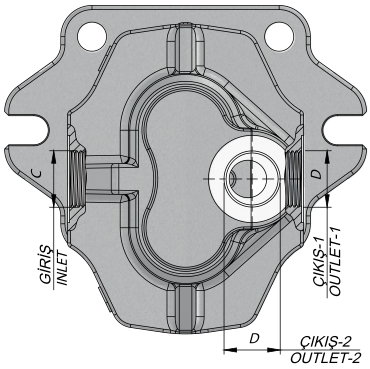

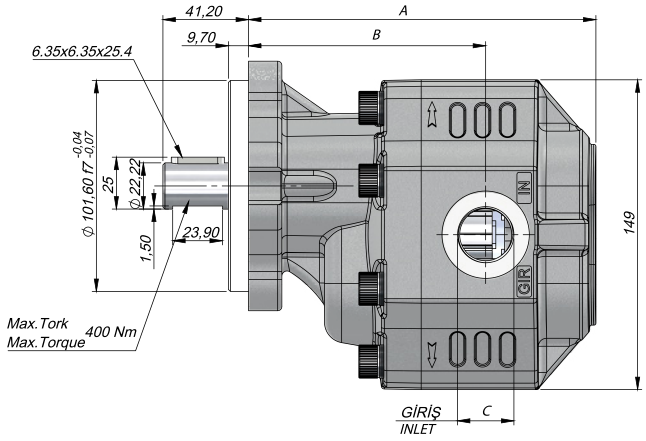

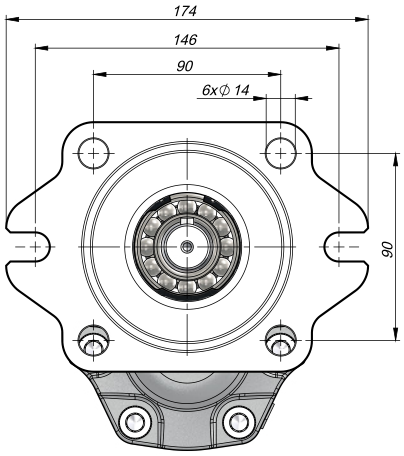

Kod Code		İletim Hacmi Displacement	Maks.Sürekli Basınç Max.Continuous Pressure	Min. Hız Min.Speed	Maks.Sürekli Hız Max.Continuous Speed	A	B	Giriş Inlet	Çıkış Outlet
Sol / Left	Sağ / Right	(cm^3/rev)	(100%)(BAR)	(RPM)	(RPM)	(mm)	(mm)	C	D
G30017BK111	G30017BK121	17	300	300	2500	150	103	G1/2"	G1/2"
G30027BK111	G30027BK121	27	290			156	108	G3/4"	
G30034BK111	G30034BK121	34	285		2200	161	109		G3/4"
G30043BK111	G30043BK121	43	280		2000	167	114		
G30051BK111	G30051BK121	51	230			172	114	G1"	
G30061BK111	G30061BK121	61	225		1800	180	120,5		
G30073BK111	G30073BK121	73	200		1600	192,5	122,5		
G30082BK111	G30082BK121	82	190		1500	191	124,5	G1 1/4"	G1" G3/4" (Alternative)
G30100BK111	G30100BK121	100	170			204	138,5		
G30125BK111	G30125BK121	125	170			220	142,5		